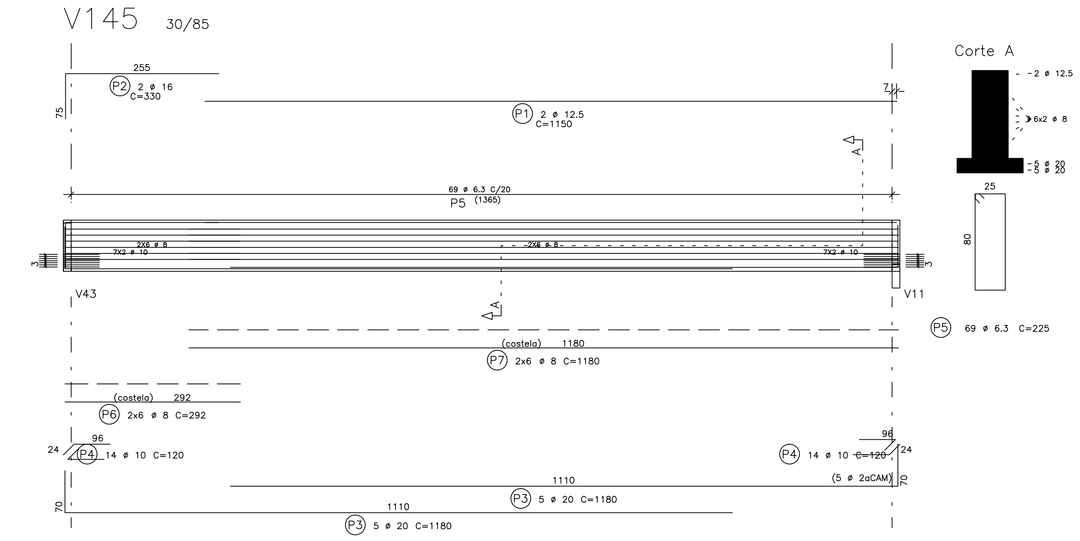

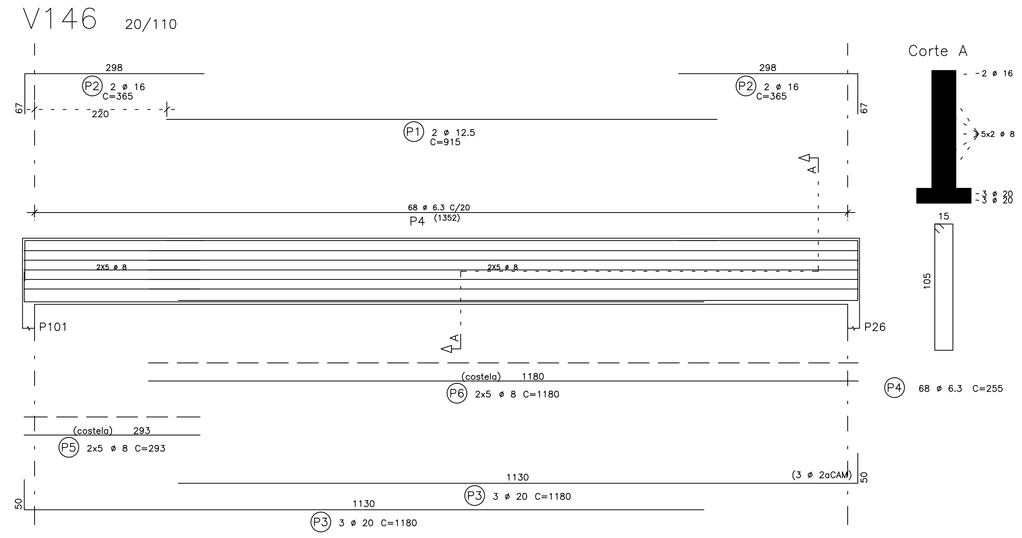

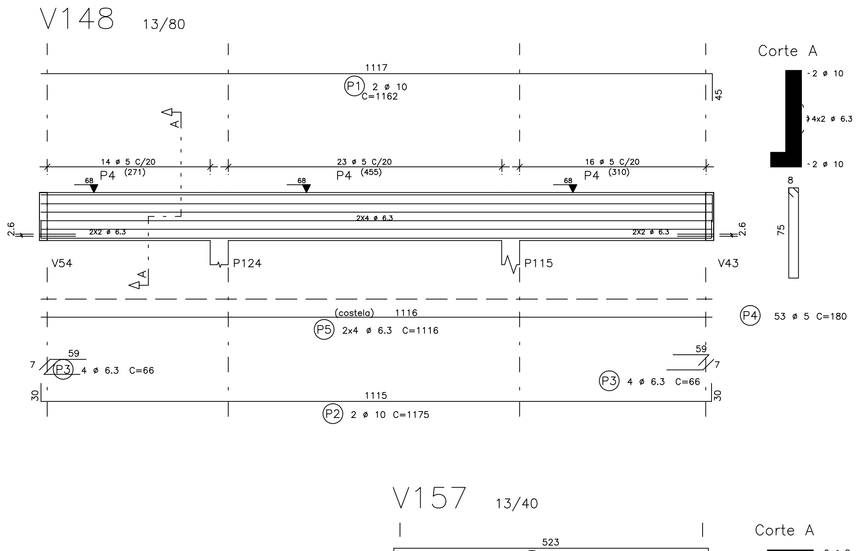

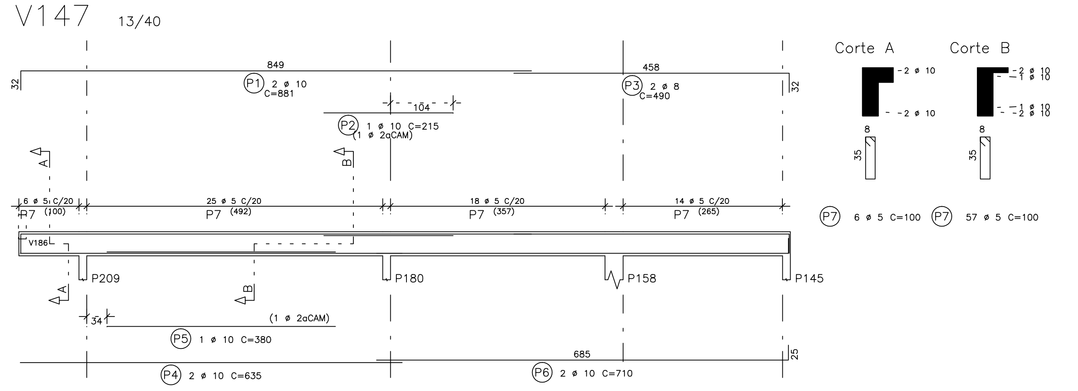

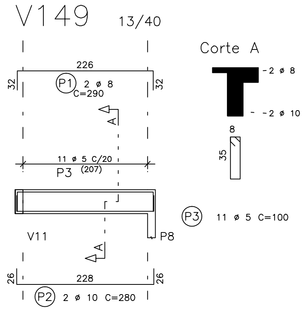

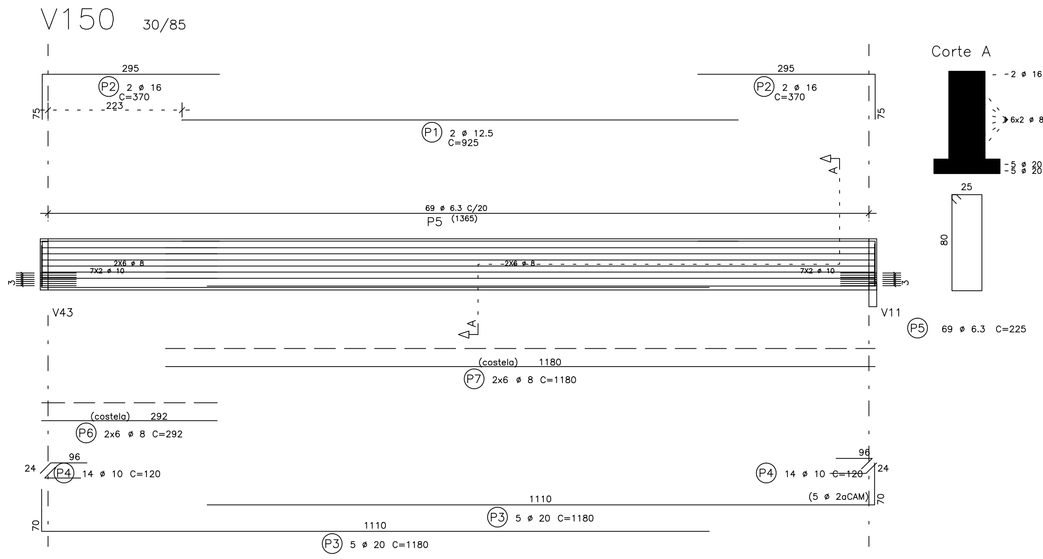

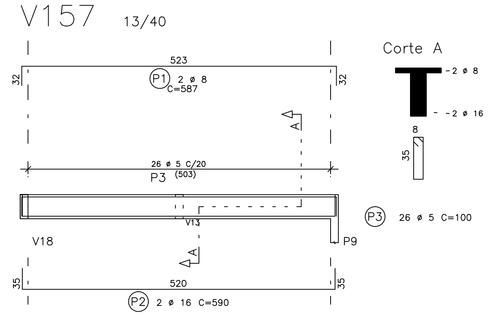

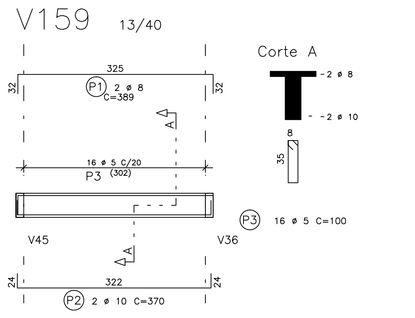

AÇO	POS	BIT (mm)	QUANT	COMPRIMENTO UNIT (cm)	COMPRIMENTO TOTAL (cm)
V145					
50A	1	12.5	2	1150	2300
50A	2	16	2	330	660
50A	3	20	10	1180	11800
50A	4	10	28	120	3360
50A	5	6.3	69	225	15525
50A	6	8	12	292	3504
50A	7	8	12	1180	14160
V146					
50A	1	12.5	2	915	1830
50A	2	16	4	365	1460
50A	3	20	6	1180	7080
50A	4	6.3	68	255	17340
50A	5	8	10	293	2930
50A	6	8	10	1180	11800
V147					
50A	1	10	2	881	1762
50A	2	10	1	215	215
50A	3	8	2	490	980
50A	4	10	2	635	1270
50A	5	10	1	380	380
50A	6	10	2	710	1420
60	7	5	63	100	6300
V148					
50A	1	10	2	1162	2324
50A	2	10	2	1175	2350
50A	3	6.3	8	66	528
60	4	5	53	180	9540
50A	5	6.3	8	1116	8928
V149					
50A	1	8	2	290	580
50A	2	10	2	280	560
60	3	5	11	100	1100
V150					
50A	1	12.5	2	925	1850
50A	2	16	4	370	1480
50A	3	20	10	1180	11800
50A	4	10	28	120	3360
50A	5	6.3	69	225	15525
50A	6	8	12	292	3504
50A	7	8	12	1180	14160
V151					
50A	1	10	2	640	1280
60	2	5	2	265	530
50A	3	10	2	450	900
50A	4	10	2	850	1700
50A	5	10	2	470	940
60	6	5	62	100	6200
V152					
50A	1	10	2	800	1600
50A	2	12.5	4	295	1180
50A	3	20	8	880	7040
50A	4	10	20	115	2300
60	5	5	78	175	13650
50A	6	8	8	1178	9424
V153					
50A	1	6.3	2	140	280
50A	2	10	2	1150	2300
50A	3	10	2	500	1000
50A	4	10	2	1145	2290
50A	5	10	2	570	1140
60	6	5	77	140	10780
50A	7	6.3	6	925	5550
50A	8	6.3	6	689	4134
V154					
50A	1	10	2	990	1980
50A	2	12.5	2	265	530
50A	3	20	8	880	7040
50A	4	10	20	115	2300
60	5	5	78	175	13650
50A	6	8	8	1178	9424
V155					
50A	1	10	2	1106	2212
50A	2	10	2	1120	2240
60	3	5	51	140	7140
50A	4	6.3	6	1046	6276
V157					
50A	1	8	2	587	1174
50A	2	16	2	590	1180
60	3	5	26	100	2600
V159					
50A	1	8	2	389	778
50A	2	10	2	370	740
60	3	5	16	100	1600
V160					
50A	1	8	2	387	774
50A	2	10	2	390	780
60	3	5	16	100	1600

RESUMO AÇO CA 50-60			
AÇO	BIT (mm)	COMPR (m)	PESO (kg)
60	5	747	120
50A	6.3	741	185
50A	8	732	293
50A	10	427	269
50A	12.5	77	77
50A	16	48	76
50A	20	448	1119
Peso Total	60 =		120 kg
Peso Total	50A =		2019 kg

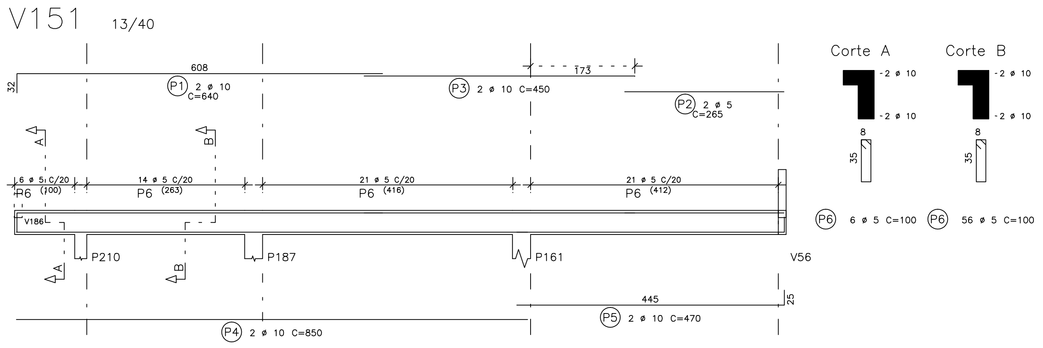

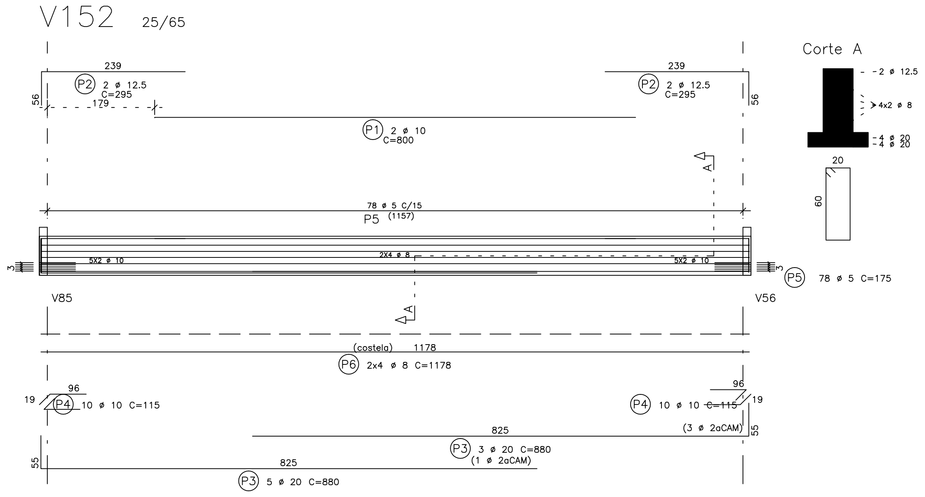

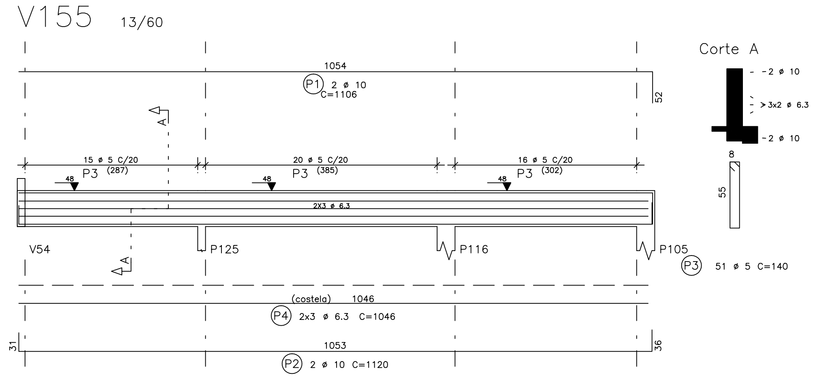

03 –		
02 –		
01 –		
ALTERAÇÕES	DATA	VISTO

MEDIDAS EM CENTÍMETROS E NÍVEIS EM METROS	VERIFICAR MEDIDAS E NÍVEIS NA OBRA	
SOBRECARGA: kg/m2	CONCRETO : fck > ≥25MPa	AÇO : VER TABELA

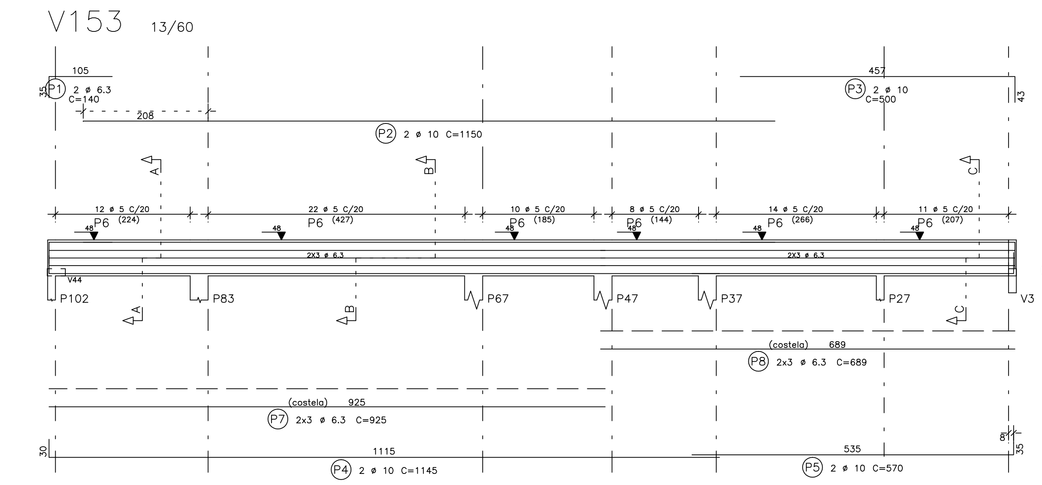

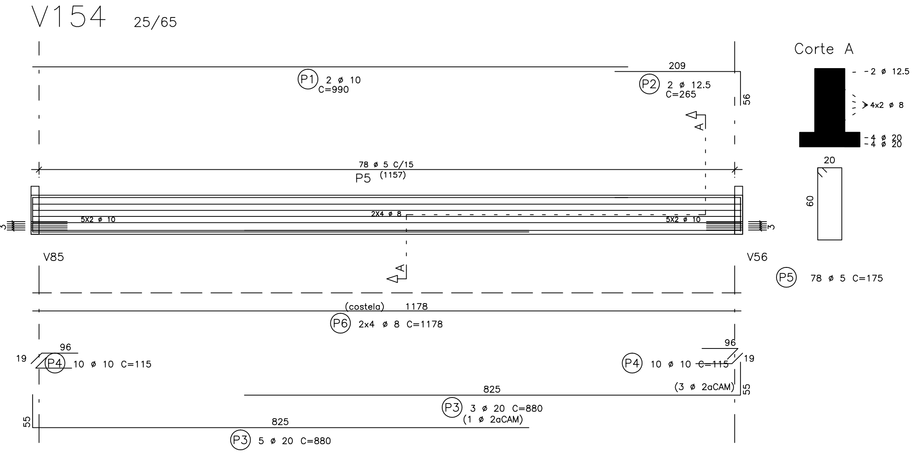

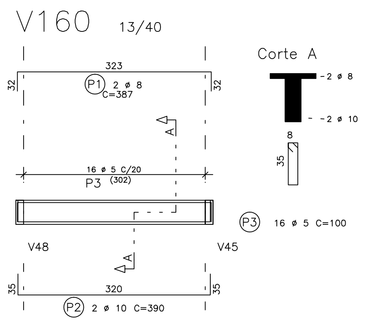

ESPAÇO PARA O CREA:	ESPAÇO PARA O CREA:
ESPAÇO PARA SMTT:	ESPAÇO PARA CÁLCULO DE ÁREA:
	TERRENO 5.308,94 m ²
	CONSTRUÍDA 2.210,80 m ²
	PAVIMENTAÇÃO 2.759,89 m ²
	COBERTA 2.735,50 m ²
ESPAÇO PARA APROVAÇÃO SMCCU:	

PROPRIETÁRIO: FUNJURIS – FUNDO ESPECIAL DE MODERNIZAÇÃO DO PODER JUDICIÁRIO

RESPONSÁVEL TÉCNICO:

PROJETO: ENG. DIOGO JATOBÁ CREA NACIONAL 0200837206

PILAR ENGENHARIA

PROJETO ESTRUTURAL

NOME DO EMPREENDIMENTO:
FORUM DA COMARCA DE RIO LARGO

ENDEREÇO DO EMPREENDIMENTO:
SITUADO NA RODOVIA AL-210,TABULEIRO DO PINTO,RIO LARGO,AL.

DESENHO: ALICE AGRA

CLIENTE: PODER JUDICIÁRIO DE ALAGOAS

IDENTIFICAÇÃO DO PROJETO:
ARMAÇÃO DAS VIGAS DA COBERTA

Nº DA PRANCHA: EST 14/18

DATA: MARÇO/2012 | REV 0 | NOME DO ARQUIVO | ESCALA: INDICADA

ESTE PROJETO NÃO PODERÁ SOFRER ALTERAÇÕES SEM ORDENS EXPRESSAS DO AUTOR.